ԱՍՏԻՃԱՆՆԵՐԻ ԵՐԿԱՅՆԱԿԱՆ ԿՏՐՎԱԾՔԸ

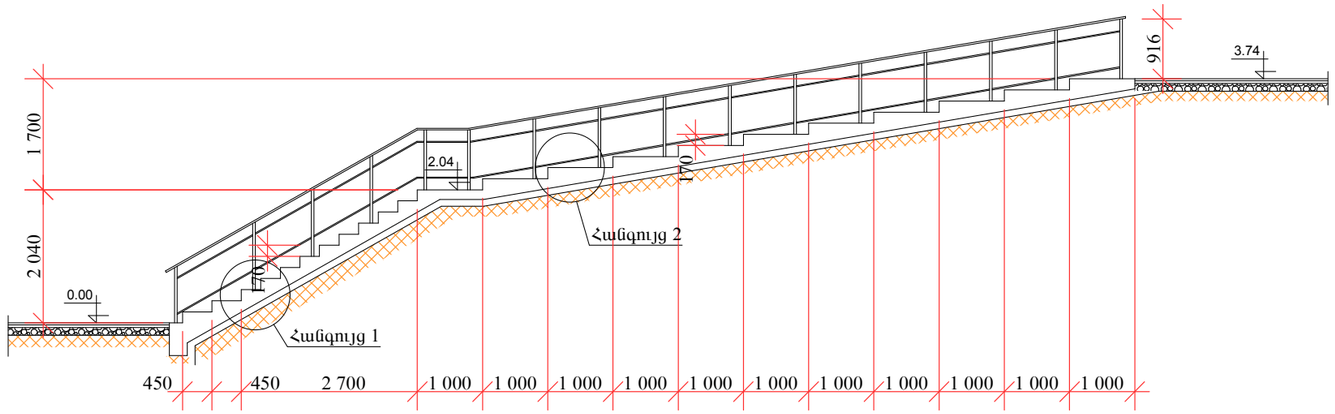

ԱՍՏԻՃԱՆՆԵՐԻ ՓՈՎԱԾՔԸ

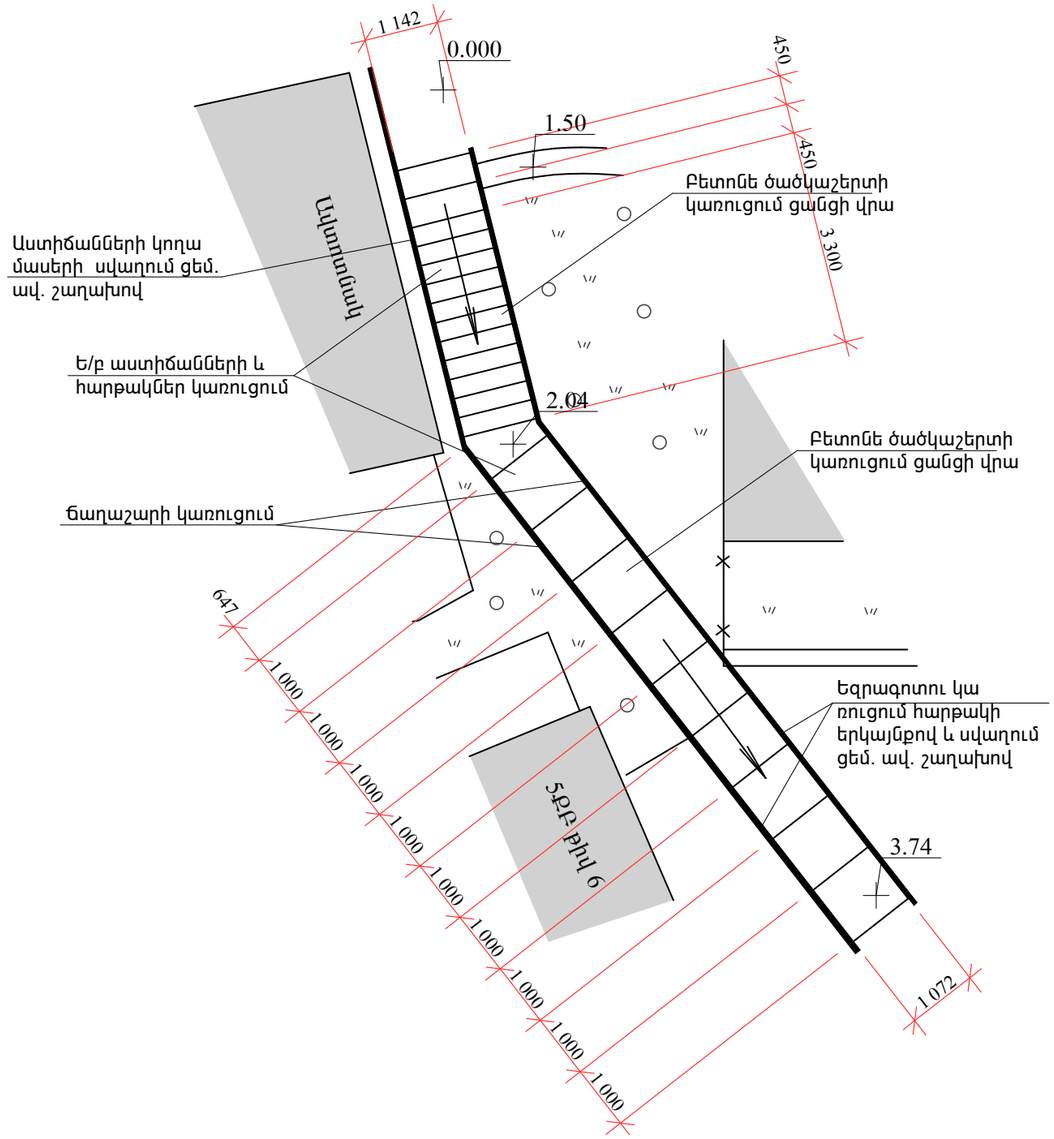

ՀԱՆԳՈՒՅՑ -1

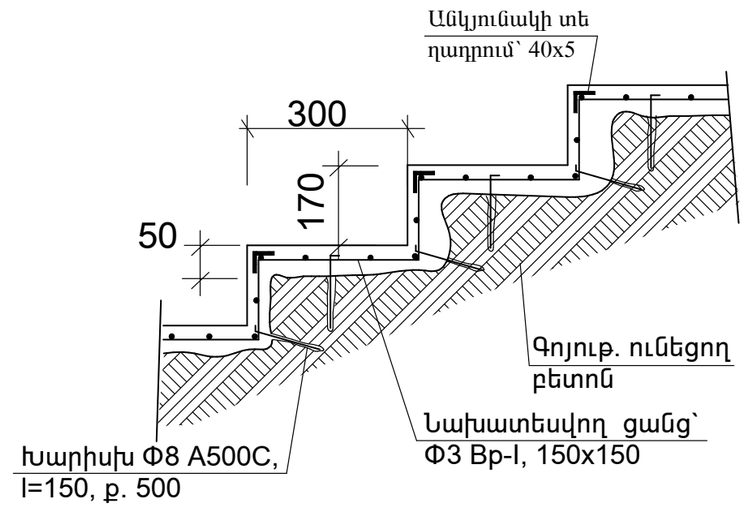

ՀԱՆԳՈՒՅՑ -2

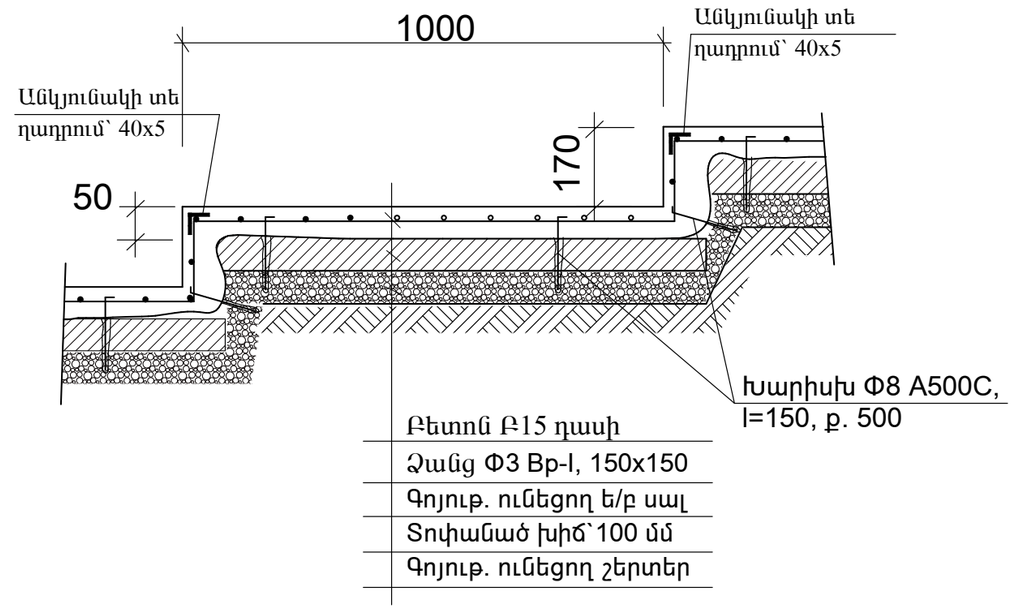

			ԵՐԵՎԱՆ ՔԱՂԱՔԻ ՆՈՐ ՆՈՐՔ ՎԱՐՉԱԿԱՆ ՇՐՋԱՆԻ ԳԱՅԻ 4 ՇԵՆՔԻՑ ԴԵՊԻ ԳԱՅԻ 2 ՇԵՆՔ ԻՋՆՈՂ ԱՍՏԻՃԱՆՆԵՐԻ ՀԻՄՆԱՆՈՐՈԳՈՒՄ			
Տնօրեն	Ա. Լեվոնյան					
Նախագծեց	Ս. Զուբով		ՊԱՏՎԵՐ՝ «ԵՔ-ՊԸԱՇՁԲ-14/59-1	ՓՈՒԼ	ԹԵՐԹ	ԹԵՐԹԵՐ
Ստուգեց	Ս. Միրզոյան		ճարտարապետաշինարարական մաս	ԱՆ	4	5
			ԱՍՏԻՃԱՆՆԵՐԻ ՓՈՎԱԾՔԸ ԱՍՏԻՃԱՆՆԵՐԻ ԵՐԿԱՅՆԱԿԱՆ ԿՏՐՎԱԾՔԸ	«ՀԱՄԱՇԻՆՆԱԽԱԳԻԾ» ՍՊԸ		